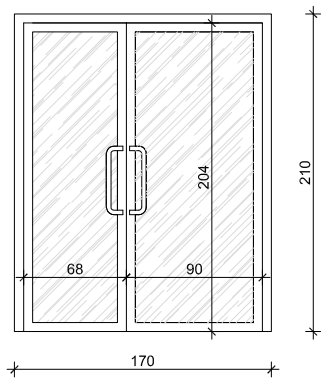

Drzwi przeszklone wewnętrzne

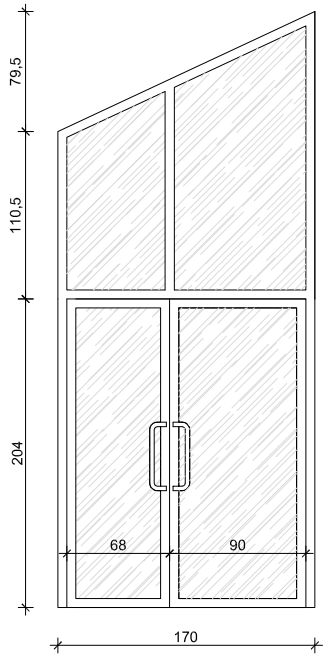

Drzwi przeszklone zewnętrzne
wraz z oknem
(elewacja północna)

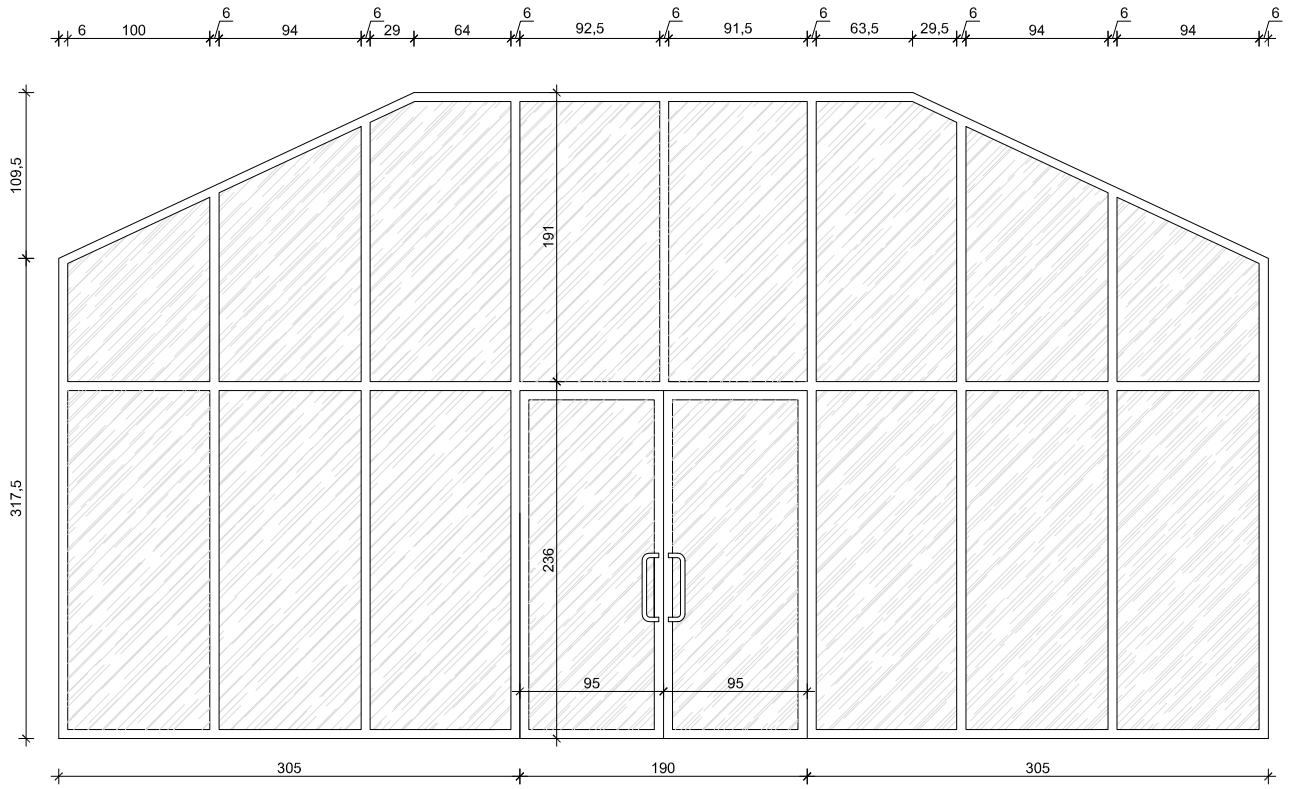

Drzwi przeszklone zewnętrzne
wraz z oknem
(elewacja południowa)

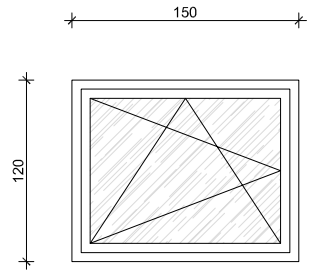

Drzwi rozwieralno - uchylne
(elewacja zachodnia)

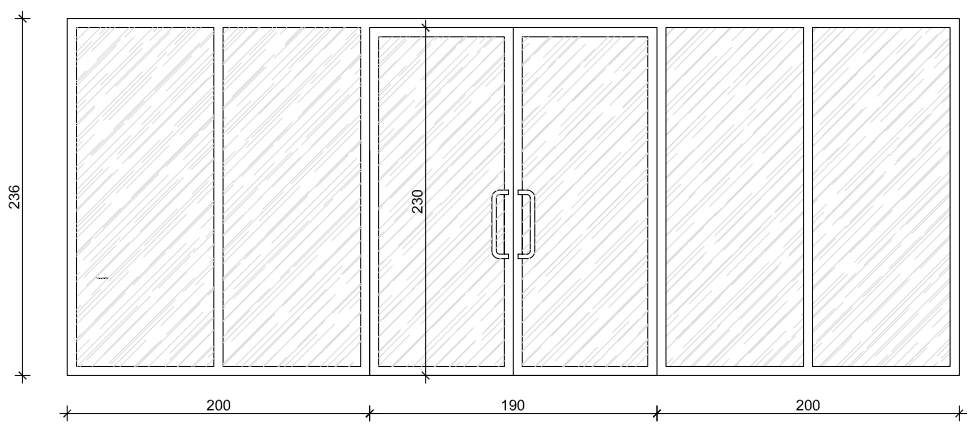

Drzwi przeszklone zewnętrzne
(elewacja wschodnia)

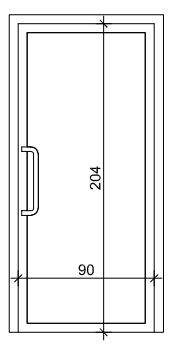

Drzwi zewnętrzne aluminiowe
panelowe - 1 szt.
(elewacja zachodnia)

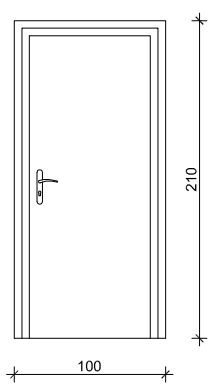

Drzwi wewnętrzne płytowe
(D05) - 2 szt.

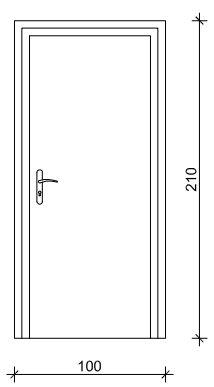

Drzwi wewnętrzne płytowe
z tulejami nawiewnymi
(D02) - 2 szt.

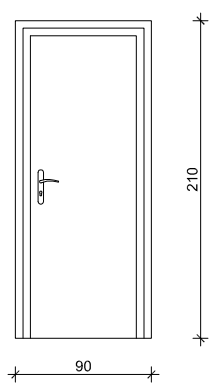

Drzwi wewnętrzne płytowe
z tulejami nawiewnymi
(D02) - 1 szt.

Format A3 poziomo

Inwestycja:

Świetlica w Choczewie

Gmina Choczewo, obr. Jackowo, dz. nr 54/3

Inwestor:

Urząd Gminy Choczewo

Pierwszych Osadników 17
84-210 Choczewo

Jednostka projektowa:

SZPILEWICZ ARCHITEKCI

Al.Wolności 44/2
84-300 Lębork
www.szpilewicz.pl

Projektant:	Nr upr.:	Podpis:
mgr inż. arch. Maciej Szpilewicz	460/POOKK/2011	
Sprawdzający:		
mgr inż. arch. Jagoda Gorloff	65/POOKK/IV/2015	
Opracowanie:		
mgr inż. arch. Małgorzata Chmaj		
mgr szt.mgr inż.arch. M. Batorski		

Tytuł rysunku:

Zestawienie stolarki okiennej

Faza:	Projekt budowlany		
Branża:	Architektura		
Data: 04.2016	Rewizja:	Skala: 1:50	Tom:

Numer arkusza: 143-A-00-Z01

Numer rysunku: